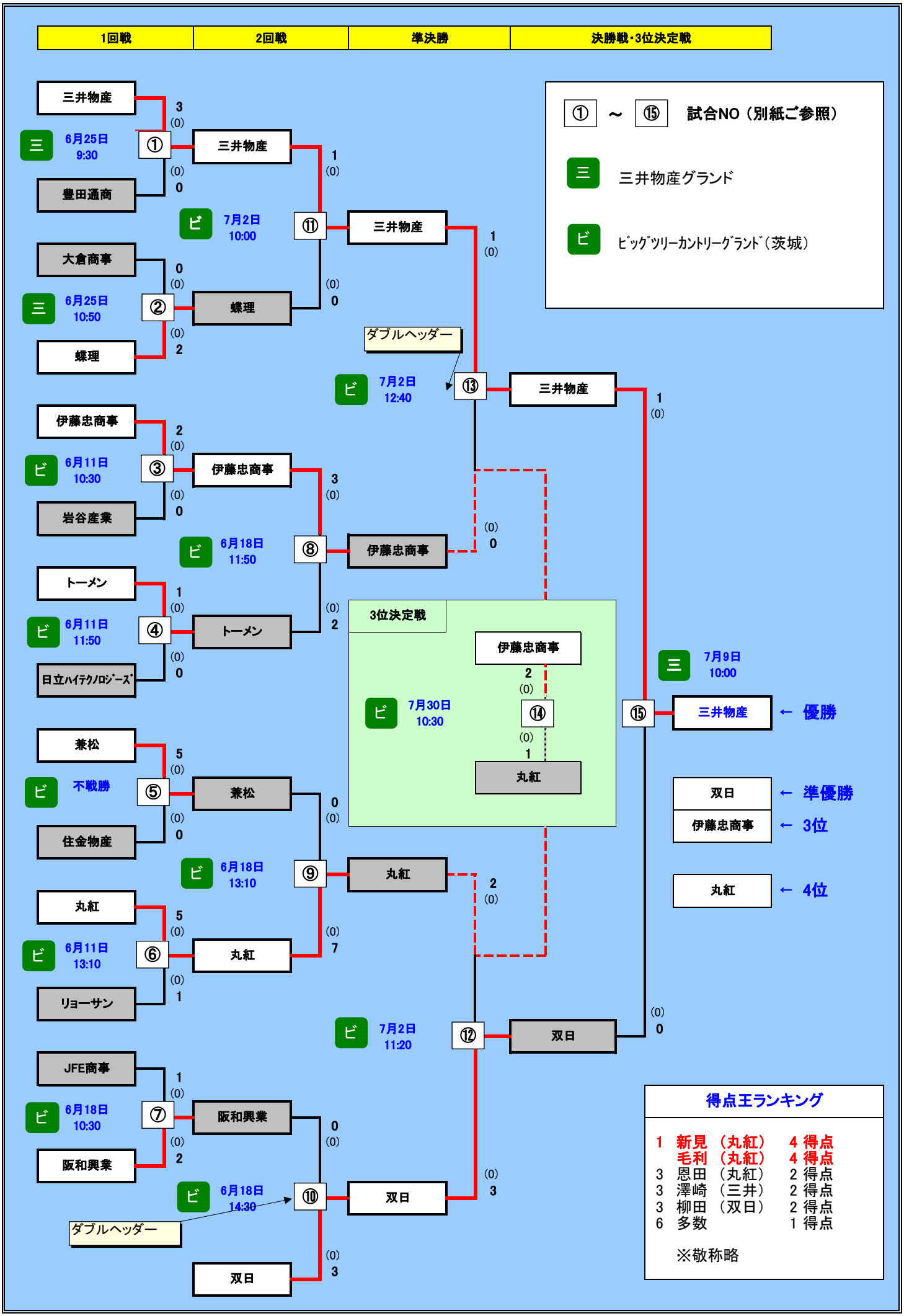2005年度 商社CUP　トーナメント表